LED Linear™ GmbH
Dr. Alfred-Herrhausen-Allee 20
47228 Duisburg
Germany
Phone +49 2065 94322-100
Fax +49 2065 94322-120
Germany@led-linear.com

Fagerhult Lighting Ltd
33–34 Dolben Street
SE1 0UQ London
United Kingdom
Phone +44 207 403 4123
light@fagerhult.co.uk

LED Linear™ USA, Inc.
2186 Liberty Drive
Niagara Falls
NY 14304, USA
Phone: +1 716 283 4400
info@led-linear.com

LED LINEAR™

A Fagerhult Group Company

NEPTUNE IP68

INSTALLATION INSTRUCTIONS
MONTAGEANLEITUNG

FIND THE RIGHT ASSEMBLY STEPS | FINDEN SIE DIE RICHTIGEN MONTAGESCHRITTE

Find the correct assembly steps using the order code on the label located on the feed-in cable.
Finden Sie die richtigen Montageschritte mit Hilfe des Ordercodes auf dem Etikett, das sich am Einspeisekabel befindet.

EXAMPLE | BEISPIEL



RECESSED WITH CLIP FOR THIN-WALLED POOLS | EINBAU MIT CLIP FÜR DÜNNWANDIGE POOLS

ORDERCODE CLS

Required tools | Erforderliches Werkzeug

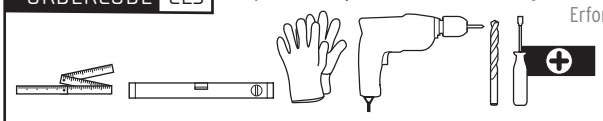

Required accessories
Erforderliches Zubehör



Recommended accessories
Empfohlenes Zubehör



RECESSED WITH CLIP FOR THICK-WALLED POOLS | EINBAU MIT CLIP FÜR DICKWANDIGE POOLS

ORDERCODE CLS

Required tools | Erforderliches Werkzeug

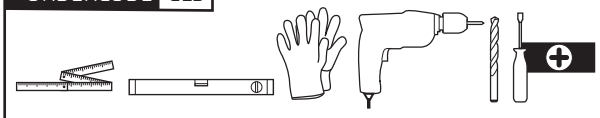

Required accessories
Erforderliches Zubehör



Recommended accessories
Empfohlenes Zubehör



General Safety Instructions

- Read the instructions for installation and commissioning.
- Pass the instructions to the customer for safekeeping.
- Do not remove the type plate of the luminaire.
- The installation as well as the replacement of light source and cables may only be performed by a trained electrotechnical specialist, the manufacturer or a service technician authorized by the manufacturer.
- Please note the national installation and accident prevention regulations during installation.
- For improper installation or any subsequent change to the luminaire no liability is accepted.
- Clean the luminaire regularly with a smooth damp cloth. Only use solvent-free cleaning agents. Attention: previously cut off the mains supply and allow system to cool down.
- To protect the surface from dirt and fingerprints, we recommend the use of protective gloves during installation.
- The disposal of the system must be carried out on the disposal of electronic products in accordance with the EU Directive WEEE (Waste Electronical and Electronic Equipment).
- In order to answer technical queries, please contact our customer service respectively our worldwide branches and distributors. Please send your request to info@led-linear.com.

Connection

- Check that there is no voltage of the system prior to installation and maintenance. Beware of electric shock!
- Only suitable dimmers and converters of the correct voltage must be used. Not suitable components can damage the whole system. You will find suitable products in our range.
- Terminals in accordance with EN 60998-2-1 or EN 60998-2-2 must be used for connecting the lamp to the power grid.
- Incorrectly connected cables can cause damage to the luminaire.
- Connecting and disconnecting the luminaire and the control gear under present voltage can cause damage to the components.
- It is not allowed to use the luminaires with altered or damaged connector cables.
- Electrically operated (Constant Current) LED modules must not be secondary side connected.
- Protect the electronic operating devices from overvoltage.
- The external flexible cable or cord of this luminaire cannot be replaced; if the cord is damaged, the luminaire shall be destroyed.

Environment

- Pay attention to the allowable ambient conditions under which the luminaire may be operated according to defined temperatures (Ta/Tc max.) and IP classification.
- Protect from direct UV radiation during storage and when installed. This is achieved by a water depth >5 cm.
- Submersible up to 1 m depth (depths up to 5 m are also possible with consultation with your LED Linear™ partner).
- Chlorine resistant up to 5 ppm (+ higher in case of short term shock e.g. during refilling or after winter).
- The luminaire may only be installed or mounted on straight surfaces and must not be bent.
- Attention: Do not use high pressure cleaners.
- Protect luminaires from freezing, if necessary, they must be disassembled or specially protected.

Allgemeine Sicherheitshinweise

- Lesen Sie die Anleitung vor Montage und Inbetriebnahme.
- Übergeben Sie die Anleitung dem Kunden zur Aufbewahrung.
- Entfernen Sie nicht das Typenschild der Leuchte.
- Beachten Sie die nationalen Installations- und Unfallverhütungsvorschriften bei der Montage.
- Die Installation sowie der Austausch von Leuchtmitteln und Leitungen darf nur von einer geschulten elektrotechnischen Fachkraft, dem Hersteller oder einem vom Hersteller beauftragten Servicetechniker durchgeführt werden.
- Bei unsachgemäßer Montage oder nachträglicher Änderung an der Leuchte wird keine Haftung übernommen.
- Reinigen Sie die Leuchte regelmäßig mit einem angefeuchteten weichen Tuch. Benutzen Sie nur lösungsmittelfreie Reinigungsmittel. Achtung: Vorher Netzversorgung trennen und System abkühlen lassen.
- Zum Schutz der Oberflächen vor Schmutz und Fingerabdrücken empfehlen wir das Tragen von Schutzhandschuhen während der Montage.
- Die Entsorgung des Systems muss über die Entsorgung von Elektronikprodukten erfolgen gemäß der EU-Richtlinie-WEEE (Waste Electronical and Electronic Equipment).
- Zur Beantwortung von technischen Rückfragen steht Ihnen unser Kundendienst bzw. unsere weltweiten Niederlassungen und Distributoren zur Verfügung. Bitte richten Sie Ihre Anfrage an info@led-linear.com.

Anschluss

- Überprüfen Sie die Spannungsfreiheit des Systems vor Montage und Wartung. Achtung Stromschlaggefahr!
- Setzen Sie nur für die Produkte qualifizierte Dimmer und Konverter mit geeigneter Netzspannung ein. Nicht geeignete Komponenten können das Gesamtsystem beschädigen. Geeignete Produkte finden Sie in unserem Sortiment.
- Zum Anschluss der Leuchte an das Versorgungsnetz sind Anschlussklemmen in Übereinstimmung mit EN 60998-2-1 oder EN 60998-2-2 zu verwenden.
- Falsch angeschlossene Leitungen können zu einer Beschädigung der Leuchte führen.
- Verbinden und Trennen der Leuchte und des Betriebsgeräts unter anliegender Netzspannung kann zu Beschädigungen der Komponenten führen.
- Der Betrieb der Leuchte mit veränderten oder beschädigten Anschlussleitungen ist nicht zulässig.
- Stromgetriebene (Constant Current) LED-Module dürfen sekundärseitig nicht geschaltet werden.
- Schützen Sie die elektronischen Betriebsgeräte vor Überspannung.
- Das externe flexible Kabel oder die flexible Leitung dieser Leuchte kann nicht ausgetauscht werden. Wenn die Leitung beschädigt ist, muss die Leuchte entsorgt werden.

Umgebung

- Achten Sie auf die bestimmungsgemäßen Umgebungsbedingungen, unter denen die Leuchte laut definierten Temperaturen (Ta/Tc max.) und IP-Klassifizierung betrieben werden darf.
- Bei der Lagerung sowie im eingebauten Zustand vor direkter UV Strahlung schützen. Bei einer Wassertiefe >5 cm ist dies gewährleistet.
- Untertauchbar bis 1 m Tiefe (Tiefen bis 5 m sind mit Rücksprache mit Ihrem LED Linear™ Partner auch möglich).
- Chlorbeständig bis 5 ppm (+ höher bei kurzzeitiger Schockdurchführung z.B. bei Neubefüllung oder nach dem Winter).
- Die Leuchte darf nur an gerade Flächen ein oder angebaut und nicht gebogen werden
- Achtung: Keine Hochdruckreiniger verwenden.
- Leuchten vor Einfrieren schützen, gegebenenfalls müssen diese demontiert oder speziell geschützt werden.

Attention: Do not touch LEDs. Fragile!
Electrostatic discharges can damage the LEDs.
Achtung: LEDs nicht berühren.
Bruchempfindlich! Elektrostatische Entladungen können die LEDs beschädigen.

www.led-linear.de/produkte/neptune-ip68

Printed on VIVUS 89 Recycling

MADE IN GERMANY

Art. # 33100058-03

© LED Linear GmbH / All rights reserved. subject to change / Technical amendments and graphical presentation are subject to change. Alle Rechte und Änderungen vorbehalten. Edition 11/2025

1. RECESSED WITH CLIP FOR THIN-WALLED POOLS 1.1 – 1.14
EINBAU MIT CLIP FÜR DÜNNWANDIGE POOLS

ORDERCODE CLS

Thin-walled pools, e.g. made of steel, composite material, plastic
Dünnwandige Pools z. B. aus Stahl, Verbundwerkstoff, Kunststoff

Max. 1m depth with cable feed upwards
Max. 1m Tiefe mit Kabelausgang oben

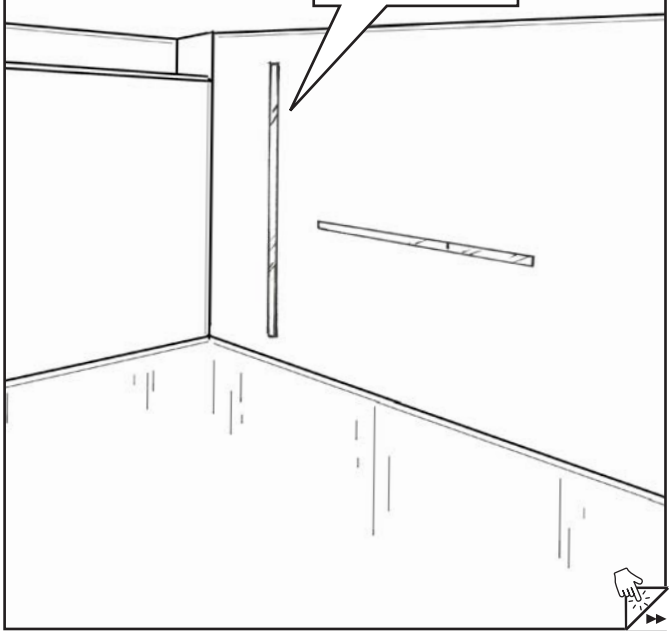

Required accessories
Erforderliches Zubehör



Art. # 13000050-01

Recommended accessories
Empfohlenes Zubehör

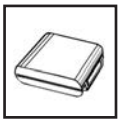

Gel injected waterproof connector, e.g. „BBC CELLPACK"
Wasserdichte Gelbox, z.B. „BBC CELLPACK"

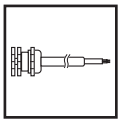

Cable gland
Kabelverschraubung

2. RECESSED WITH CLIP FOR THICK-WALLED POOLS 2.1 – 2.14
EINBAU MIT CLIP FÜR DICKWANDIGE POOLS

ORDERCODE CLS

Thick-walled pools, e.g. made of concrete, bricks, other materials
Dünnwandige Pools z. B. aus Beton, Ziegeln oder anderen Materialien

Max. 1m depth with cable feed upwards
Max. 1m Tiefe mit Kabelausgang oben

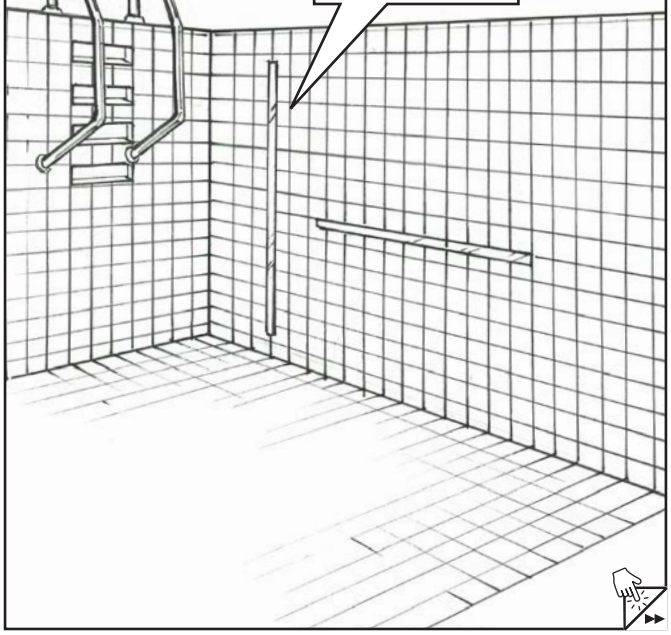

Required accessories
Erforderliches Zubehör



Art. # 13000050-01

Recommended accessories
Empfohlenes Zubehör

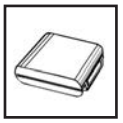

Gel injected waterproof connector, e.g. „BBC CELLPACK"
Wasserdichte Gelbox, z.B. „BBC CELLPACK"

Length of luminaire (mm) Länge der Leuchte (feet)	Number of mounting accessories Anzahl der Befestigungen
0 - 670 | 0 - 2.17'	2
all further 330 | alle weiteren 1.08'	+1

1. THINWALLED POOL | DÜNNWANDIGE POOLS

Back to overview | Zurück zur Übersicht

1.1

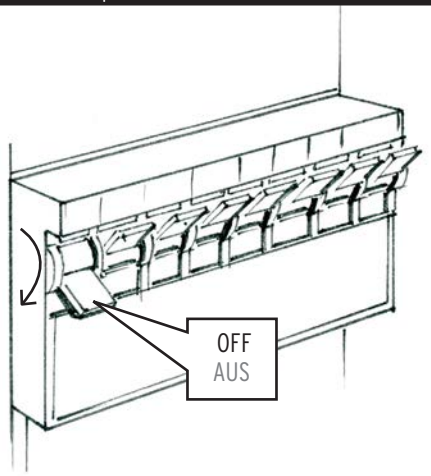

1.2

Do not bend, pull or fold the shrink tube! The seal in the cable may break and moisture may enter the luminaire.
Schrumpfschlauch nicht Biegen, Ziehen oder Falten! Die Dichtung im Kabel kann brechen und Feuchtigkeit kann in die Leuchte eindringen.

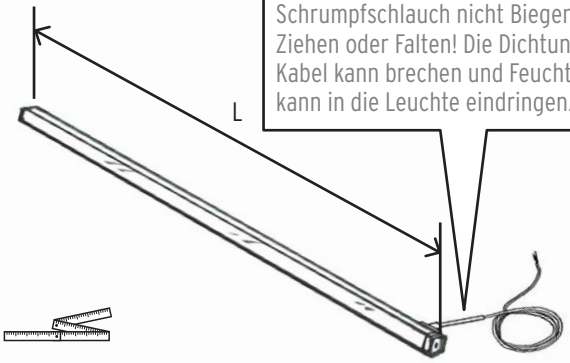

© LED Linear GmbH / All rights reserved. subject to change / Technical amendments and graphical presentation are subject to change. Alle Rechte und Änderungen vorbehalten. Edition 11/2025

1.3

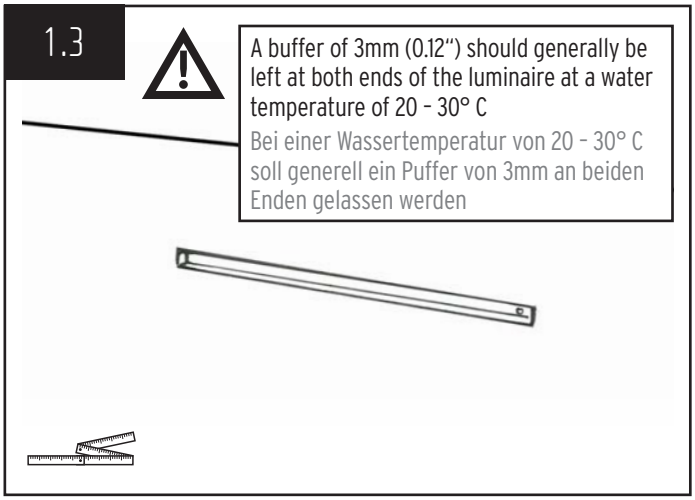

A buffer of 3mm (0.12") should generally be left at both ends of the luminaire at a water temperature of 20 – 30° C

Bei einer Wassertemperatur von 20 – 30° C soll generell ein Puffer von 3mm an beiden Enden gelassen werden

1.4

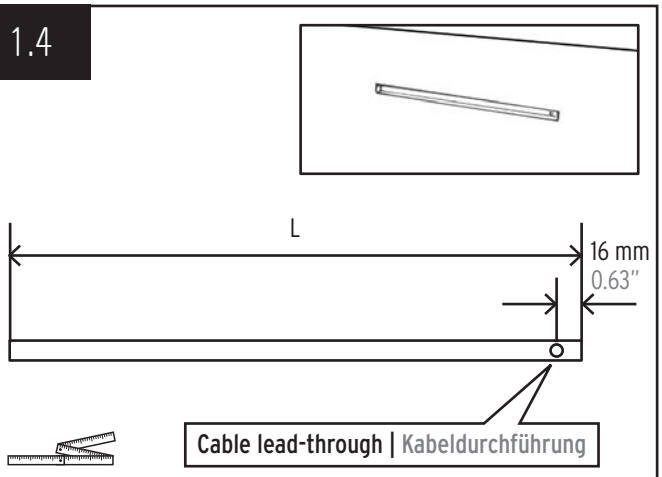

1.5

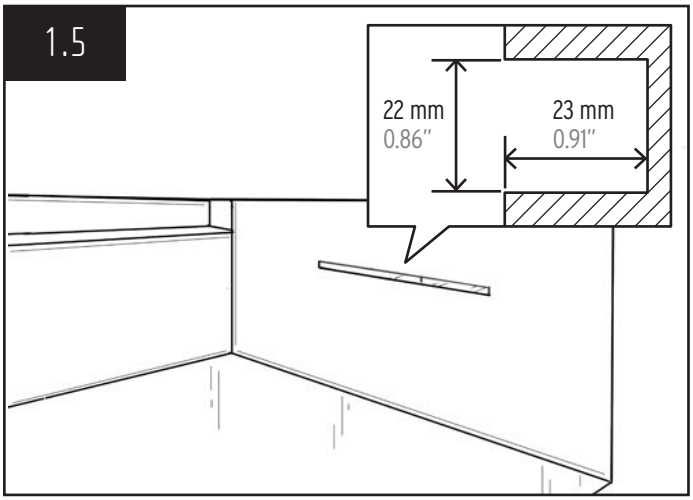

1.6

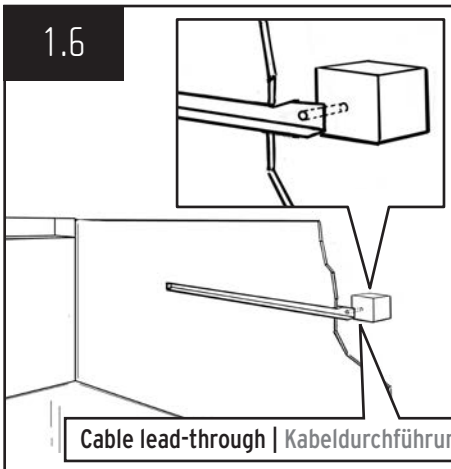

Area with IP 67 conditions for electrical installation, under atmospheric pressure/with drainage

Bereich mit IP 67-Bedingungen für die Elektroinstallation, unter atmosphärischem Druck/mit Drainage

1.7

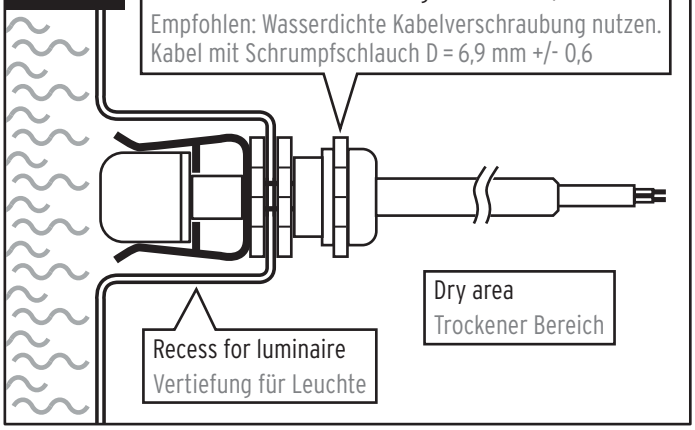

1.7.1

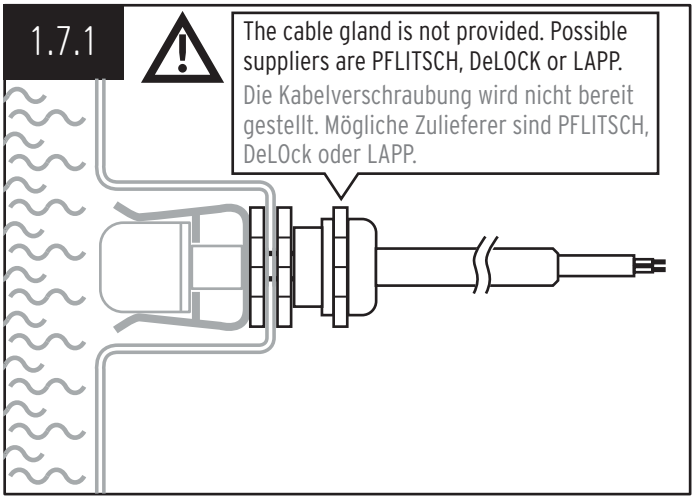

1.8

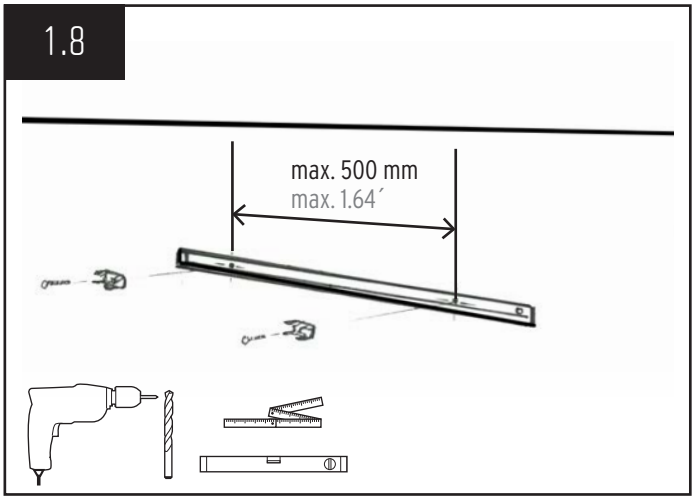

1.9

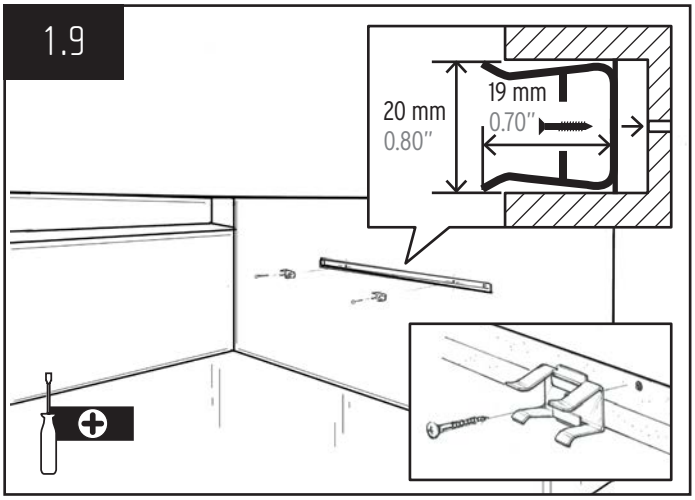

© LED Linear GmbH / All rights reserved. subject to change / Technical amendments and graphical presentation are subject to change. Alle Rechte und Änderungen vorbehalten. Edition 11/2025

1.10

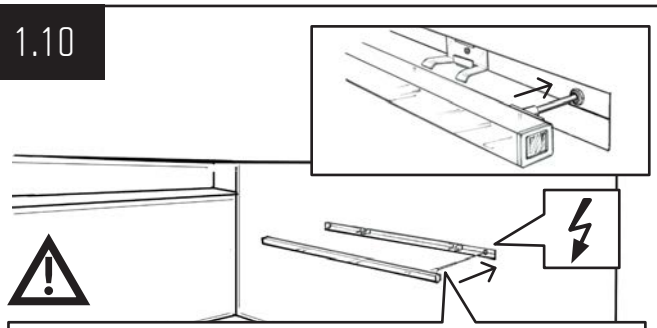

Do not bend, pull or fold the shrink tube! The seal in the cable may break and moisture may enter the luminaire.
Schrumpfschlauch nicht Biegen, Ziehen oder Falten! Die Dichtung im Kabel kann brechen und Feuchtigkeit kann in die Leuchte eindringen.

1.11

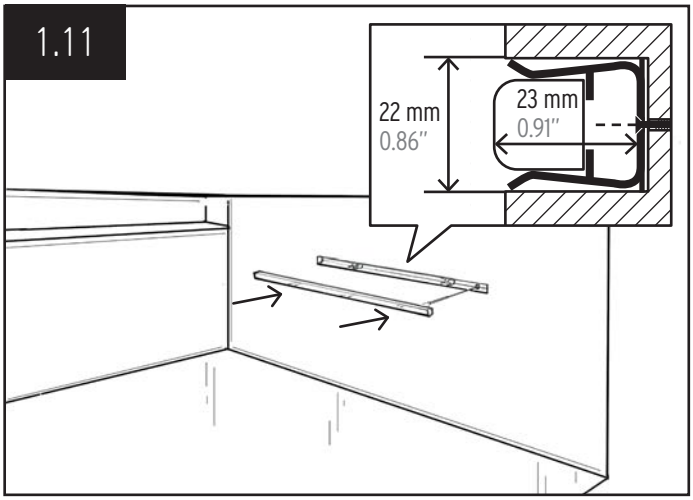

1.12

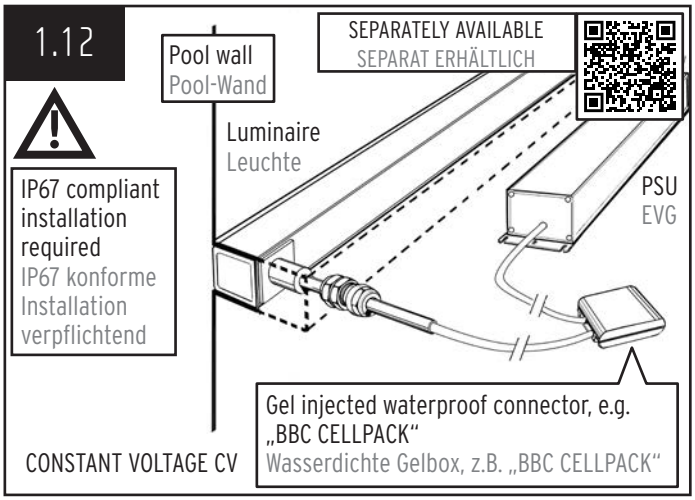

1.13

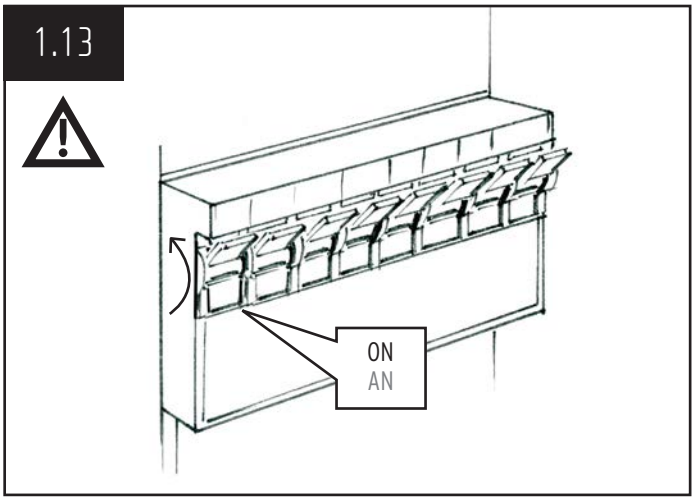

1.14

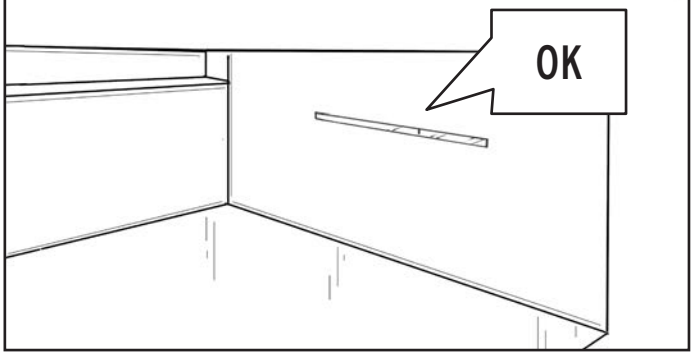

2. THICKWALLED POOL | DICKWANDIGE POOLS

Back to overview | Zurück zur Übersicht

2.1

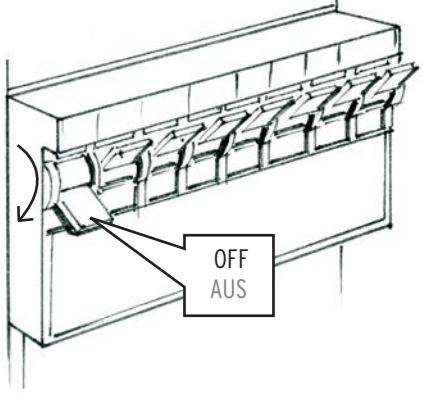

2.2

Do not bend, pull or fold the shrink tube! The seal in the cable may break and moisture may enter the luminaire.
Schrumpfschlauch nicht Biegen, Ziehen oder Falten! Die Dichtung im Kabel kann brechen und Feuchtigkeit kann in die Leuchte eindringen.

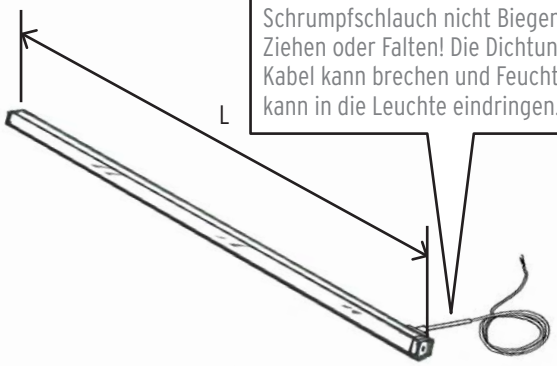

© LED Linear GmbH / All rights reserved. subject to change / Technical amendments and graphical presentation are subject to change. Alle Rechte und Änderungen vorbehalten. Edition 11/2025

2.3

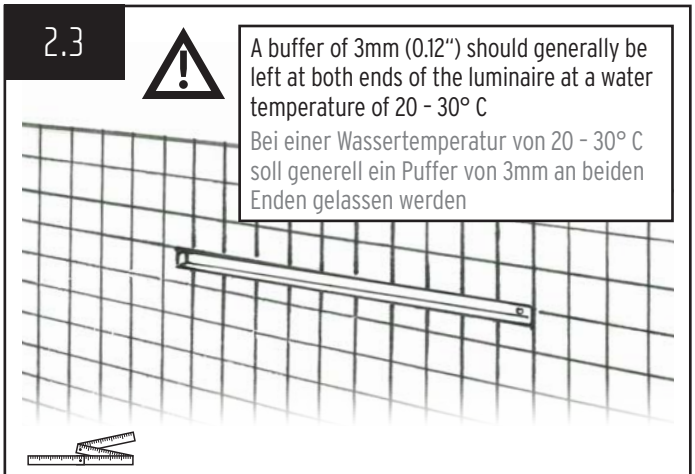

A buffer of 3mm (0.12") should generally be left at both ends of the luminaire at a water temperature of 20 – 30° C

Bei einer Wassertemperatur von 20 – 30° C soll generell ein Puffer von 3mm an beiden Enden gelassen werden

2.4

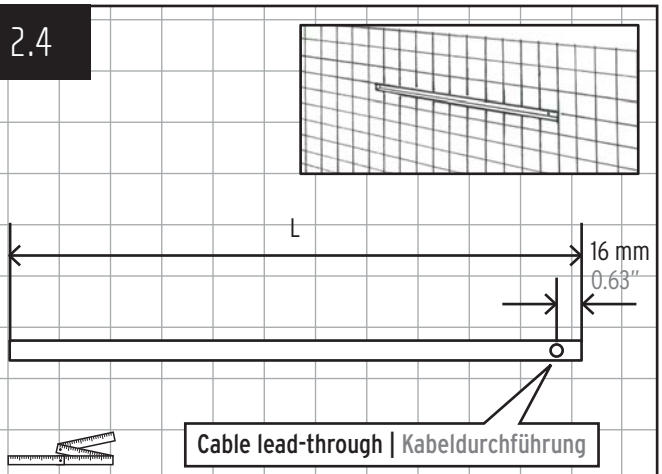

2.5

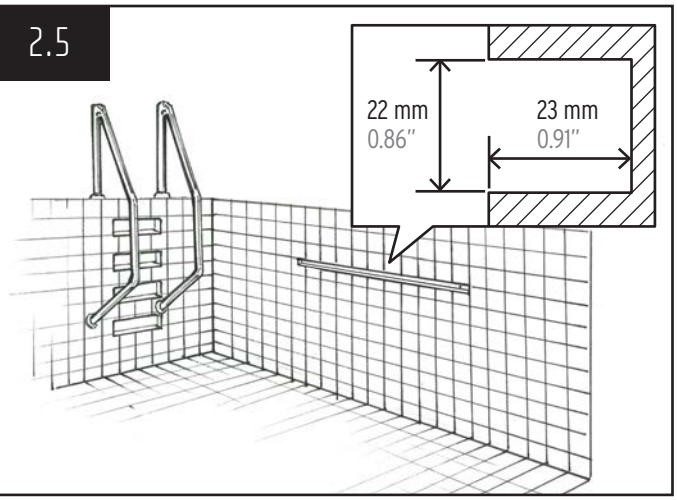

2.6

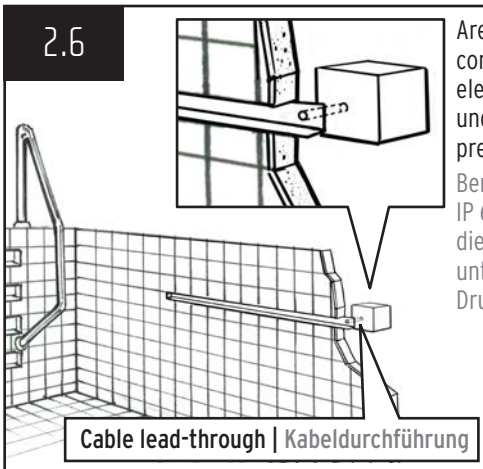

Area with IP 67 conditions for electrical installation, under atmospheric pressure/with drainage

Bereich mit IP 67-Bedingungen für die Elektroinstallation, unter atmosphärischem Druck/mit Drainage

2.7

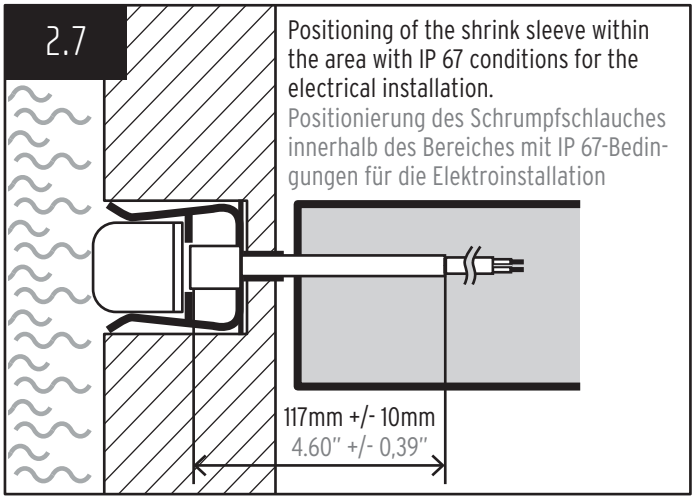

Positioning of the shrink sleeve within the area with IP 67 conditions for the electrical installation.

Positionierung des Schrumpfschlauches innerhalb des Bereiches mit IP 67-Bedingungen für die Elektroinstallation

2.8

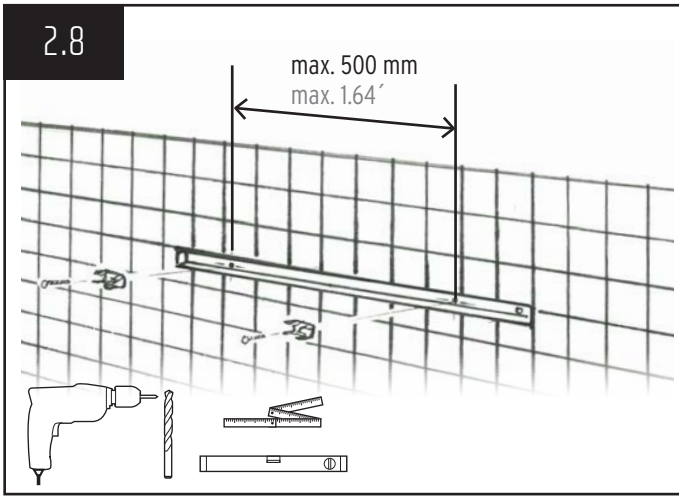

2.9

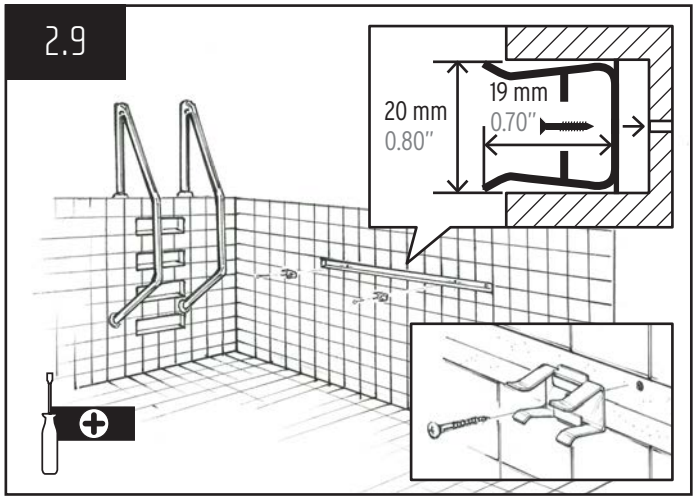

2.10

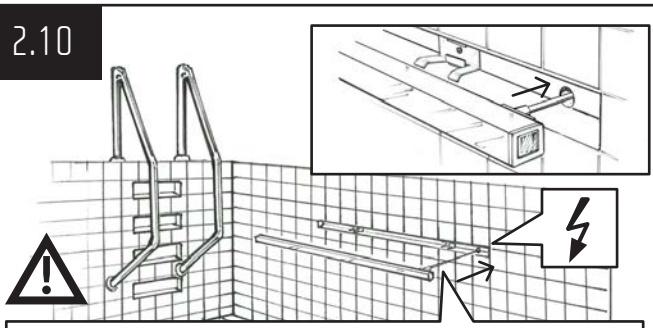

Do not bend, pull or fold the shrink tube! The seal in the cable may break and moisture may enter the luminaire.

Schrumpfschlauch nicht Biegen, Ziehen oder Falten! Die Dichtung im Kabel kann brechen und Feuchtigkeit kann in die Leuchte eindringen.

© LED Linear GmbH / All rights reserved. subject to change / Technical amendments and graphical presentation are subject to change. Alle Rechte und Änderungen vorbehalten. Edition 11/2025

2.11

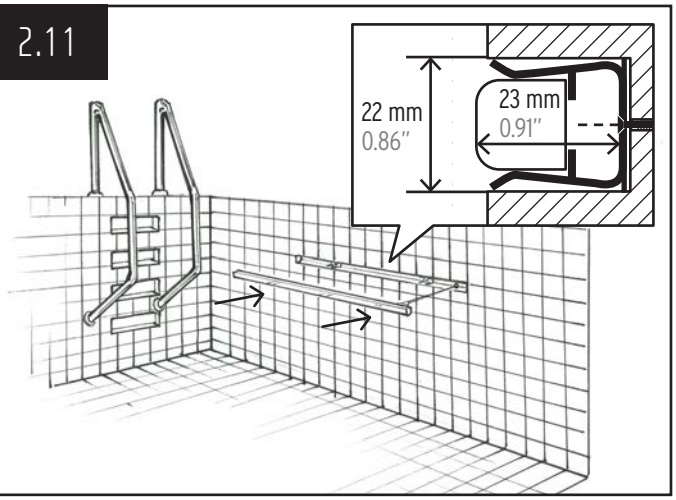

2.12

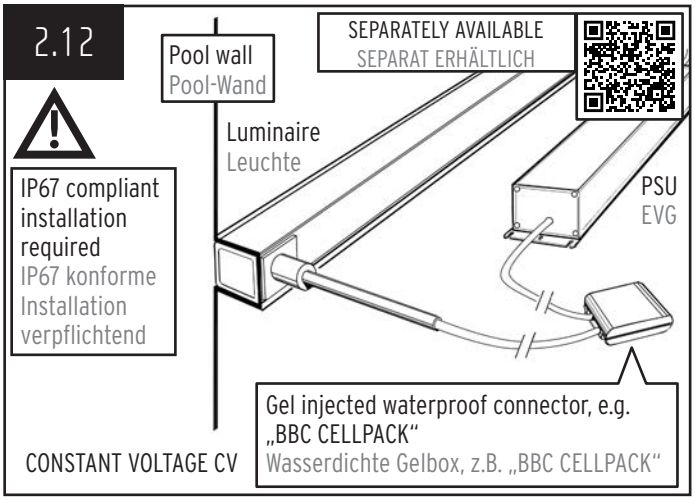

2.13

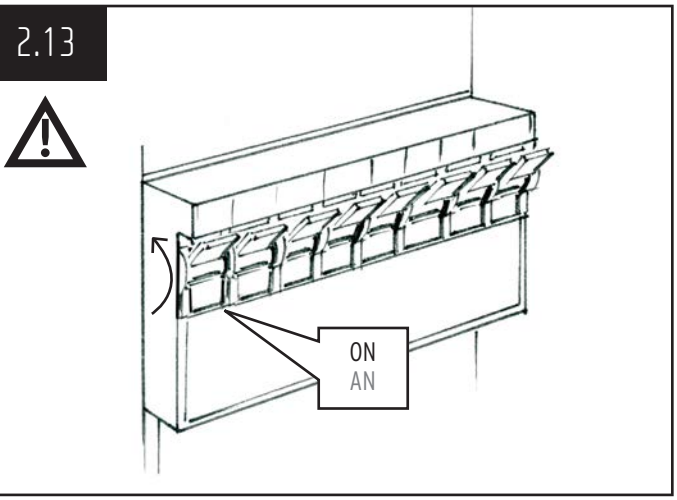

2.14

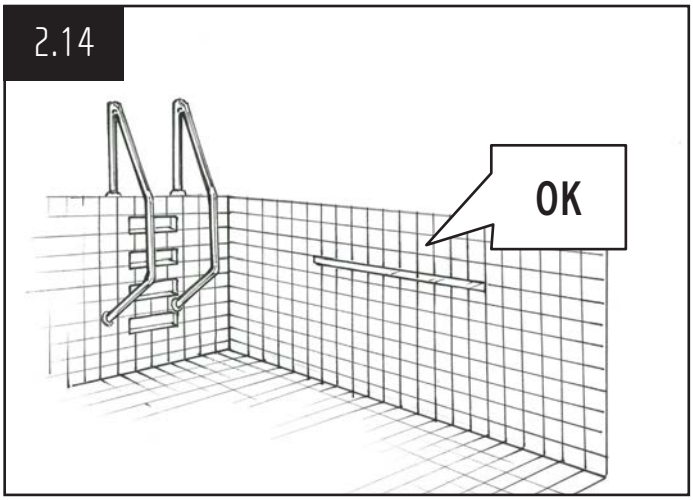

© LED Linear GmbH / All rights reserved, subject to change / Technical amendments and graphical presentation are subject to change. Alle Rechte und Änderungen vorbehalten. Edition 11/2025